Caractéristiques et instructions techniques

7 Frame
Pompe à plongeur

Modèles standard
56, 56.B01, 57, 60

Modèles avec boîte de réduction
56G1, 60G1

Caractéristiques (*)

	Modèle 56 56.B01	Mod. 56G1 ou suppléant	Modèle 57	Modèle 60	Modèle 60G1
Débit	25 l/min	30 l/min	19.5 l/min	16 l/min	17 l/min
Plage pression	7 → 190 bar	7 → 175 bar	7 → 245 bar	7 → 275 bar	7 → 275 bar
TPM pompe	1450 TPM	1760 TPM	1450 TPM	1450 TPM	1570 TPM
TPM moteur	-	3600 TPM	-	-	3200 TPM
Coup	24 mm	24 mm	18,5 mm	15 mm	15 mm

Caractéristiques générales

Forage	18 mm
Plage de pression d'entrée	flooded to 4 bar
Capacité du carter	0,75 l
Température maximale du liquide	71° C
Connections d'aspiration (2)	1/2" NPTF
Connections de décharge (2)	3/8" NPTF
Diamètre de l'arbre	24 mm
Poids	13,3 kg
Poids (avec boîte de reduction)	16,7 kg
Dimensions	354 x 208 x 163 mm

(*) Dérogations permises qu'àprès consultation, suivi d'une confirmation écrite par Cat Pumps.

Décembre 2013

Vue éclatée

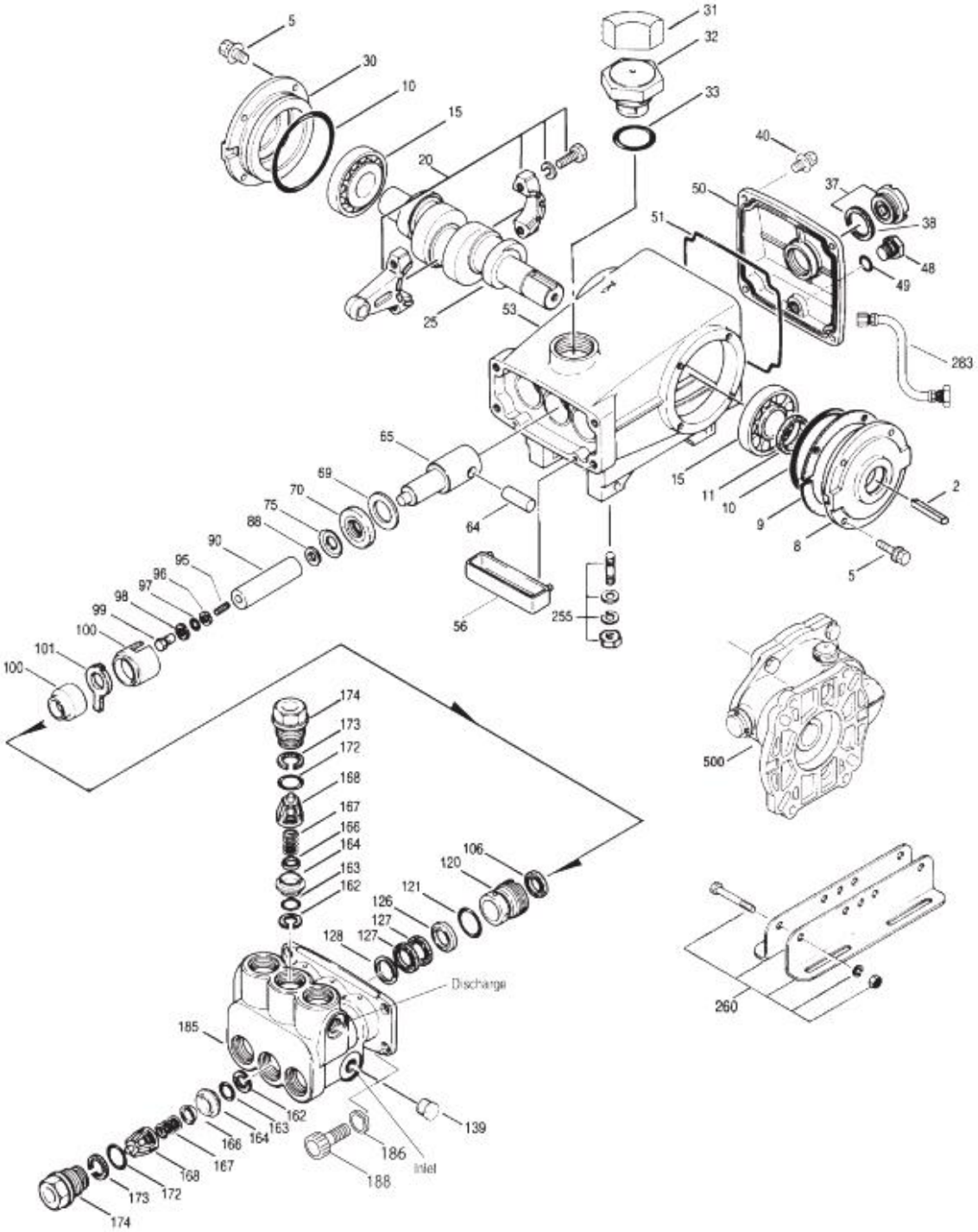
5
30
10
15
20
25
31
32
33
40
37
38
48
49
50
51
53
283
65
69
70
75
88
90
95
96
97
98
99
100
101
100
64
56
255
15
11
10
9
8
5
2
500
260
174
173
172
168
167
166
164
163
162
106
120
121
126
127
128
127
Discharge
185
162
163
164
166
167
168
173
172
174
139
186
188
Inlet

Liste des pièces détachées

Pièce	Num. 56 56.B01 57	Mat.	Num. 60	Mat.	Description	Qté
2	*30067*	*STL*	*30067*	*STL*	*Clavette (M8x7,5x25)*	*1*
5	92519	STZP	92519	STZP	Vis avec rondelles (M6x16)	4/8
	125824	*STCP R*	*125824*	*STCP R*	*Vis avec rondelles (M6x16)*	*4/8*
8	43223	AL	43223	AL	Couvercle de roulement {03/10}	1
9	815280	FBR	815280	FBR	Rondelle butée, 2-pcs	1
10	12393	NBR	12393	NBR	Joint torique, couvercle de roulement	2
11	43222	NBR	43222	NBR	Joint d'étanchéité, huile, vilebrequin – 70 D	1
15	43221	STL	43221	STL	Roulement à rouleaux	2
20	48863	TNM	48863	TNM	Bielle complète {06/02}	3
25	**43464**	**FCM**	**-**	**-**	Vilebrequin – simple sortie - (56)	1
	44947	**FCM**	**44591**	**FCM**	Vilebrequin – simple sortie - (57) (60)	1
30	44948	AL	44948	AL	Couvercle de roulement, fermé {03/10}	1
31	*828710*	*PE*	*828710*	*PE*	*Protecteur, bouchon d'huile avec joint en mousse*	*1*
32	*44666*	*RTP*	*44666*	*RTP*	*Bouchon d'huile, voûté modèles avec bôite de reduction*	*1*
33	14177	NBR	14177	NBR	Joint torique, bouchon d'huile – 70D	1
37	92241	-	92241	-	Jauge d'huile – 80D	1
38	44428	NBR	44428	NBR	Joint plat flexible, jauge d'huile – 80D	1
40	92520	STZP	92520	STZP	Vis avec rondelles (M6x20)	4
	126541	STCP R	126541	STCP R	Vis avec rondelles (M6x20) (see TB 106)	4
48	25625	STCP	25625	STCP	Bouchon de vidange (1/4" x 19 BSP)	1
49	23170	NBR	23170	NBR	Joint torique, bouchon de vidange – 70D	1
50	127701	AL	127701	AL	Couvercle arrière {03/10}	1
51	14047	NBR	14047	NBR	Joint torique, couvercle arrière (see TB 106)	1
53	**127698**	**AL**	**129812**	**AL**	Carter (M10){03/10}	1
56	43240	POP	43240	POP	Récipient d'huile	1
64	43237	CM	43237	CM	Axe, croisillon	3
65	48913	SHS	48913	SHS	Tige de plongeur, court {05/02}	3
69	126589	STCP R	126589	STCP R	Rondelle, joint d'étanchéité huile	3
70	43228	NBR	43228	NBR	Joint d'étanchéité, huile, carter	3
75	43328	S	43328	S	Déflecteur	3
88	45697	S	45697	S	Rondelle ouverte (M18 x M10)	3
90	43232	CC	43232	CC	Plongeur (M18x77)	3
95	126559	STCP R	126559	STCP R	Goujon, fixation de plongeur (M6x70)	3
96	43235	PTFE	43235	PTFE	Bague anti-extrusion, fixation de plongeur	3
97	17399	NBR	17399	NBR	Joint torique, fixation de plongeur – 80D	3
	14160	*FPM*	*14160*	*FPM*	*Joint torique, fixation de plongeur – 80D*	*3*
98	45891	CU	45891	CU	Rondelle, fixation de plongeur	3
99	46504	S	46504	S	Fixation de plongeur (M6)	3
100	45689	PVDF	45689	PVDF	Fixation, joint d'étanchéité, 2pcs (voir TB 105)	3
101	43239	FBR	43239	FBR	Feutre, longue mèche	3
106	43243	NBR	43243	NBR	Joint d'étanchéité, joint basse pression avec ressort	3
	44926	*FPM*	*44926*	*FPM*	*Joint d'étanchéité, joint basse pression avec ressort inox*	*3*
120	45685	BB	45685	BB	Boîtier de joint	3
121	20285	NBR	20285	NBR	Joint torique, boîtier de joint – 70D	3
	11693	FPM	11693	FPM	Joint torique, boîtier de joint	3
126	44550	BB	44550	BB	Adapteur, femelle	3
127	44549	SNG	44549	SNG	Garniture-V	6
	45617	*SFG*	*45617*	*SFG*	*Garniture-V*	*6*
	48300	*STG*	*48300*	*STG*	*Garniture-V*	*6*
128	45618	BB	45618	BB	Adapteur, mâle	3
139	43448	BB	43448	BB	Bouchon, entrée (1/2" NPT)	1

Décembre 2013

162	43248	PTFE	43248	PTFE	Bague anti-extrusion, siège	6
163	43249	NBR	43249	NBR	Joint torique, siege – 80D	6
	44383	*FPM*	*44383*	*FPM*	*Joint torique, siège – 70D*	*6*
164	43722	S	43722	S	Siège	6
166	43721	S	43721	S	Clapet	6
167	43751	S	43751	S	Ressort	6
168	44564	PVDF	44564	PVDF	Boîtier, ressort	6
172	14179	NBR	14179	NBR	Joint torique, bouchon de clapet – 70D	6
	15855	*FPM*	*15855*	*FPM*	*Joint torique, bouchon de clapet – 70D*	*6*
173	20213	PTFE	20213	PTFE	Bague anti-extrusion, bouchon de clapet	6
174	45939	BB	45939	BB	Bouchon de clapet, prolongé	6
185	45937	FBB	45937	FBB	Collecteur (M10)	1
186	49680	S	49680	S	Rondelle, ressort (M10)	4
187	**46868**	**S**	**-**	**-**	Goujon, collecteur (M10 x 35) (seulement 56.B01)	4
188	49679	S	49679	S	Vis (M10x35) (pas pour 56.B01)	4
255	*30243*	*STZP*	*30243*	*STZP*	*Kit de montage*	*1*
260	*30611*	*STZP*	*30611*	*STZP*	*Kit de rails de montage (angle) B (2.09" x 9.45")*	*1*
	30645	*STZP*	*30645*	*STZP*	*Kit de rails de montage (angle) A (2.95" x 11.81")*	*1*
269	*30206*	*F*	*30206*	*F*	*Poulie, (10") AB (voir TB 003)*	*1*
274	*33000*	*STL*	*33000*	*STL*	*Moyeu (M24), série 'H' (voir TB 003)*	*1*
283	*34334*	*-*	*34334*	*-*	*Kit de vidange d'huile (voir TB 077)*	*1*
299	*814618*	*FBB*	*814618*	*FBB*	*Tête de pompe complète*	*1*
300	*30799*	*NBR*	*30799*	*NBR*	*Kit de joints (incl.97,101,106,121,127)*	*1*
	34237	*FPM*	*34237*	*FPM*	*Kit de joints (incl.97,101,106,121,127)*	*1*
	76799	*HT*	*76799*	*HT*	*Kit de joints 'haute temp.' (incl.97,101,106,121,127)*	*1*
310	*33820*	*NBR*	*33820*	*NBR*	*Kit de clapets (incl.162-168,172,173)*	*2*
	34238	*FPM*	*34238*	*FPM*	*Kit de clapets (incl.162-168,172,173)*	*2*
350	*30696*	*STZP*	*30696*	*STZP*	*Pince, ouverture inverse*	*1*
351	*43257*	*STZP*	*43257*	*STZP*	*Outil de démontage, cage d'étanchéité*	*1*
	33005	*STZP*	*33005*	*STZP*	*Clé de montage, boîtier de joint, ½" drive*	*1*
352	*44050*	*STZP*	*44050*	*STZP*	*Outil de démontage, jauge d'huile*	*1*
500	*8071*	*-*	*8071*	*-*	*Boîte de réduction 1"*	*1*

Les articles en gras sont uniques pour ces modèles de pompes particulier.
Les articles en italic sont facultatifs. { } Date du dernier changement de la production.
R composants conformes à la directive RoHS.
Consultez 'Tech Bulletins' , 003, 024, 027, 035, 036, 043, 051, 054, 058, 067, 074, 077, 083, 105 et 106 pour plus d'informations.

Codes des materiaux

AL	Aluminium	FPM	Fluorocarbone	SFG	Mélange spécial FPM
BB	Laiton	HT	Haute température	SHS	Acier inox 304 / haute resistance
CC	Céramique	NBR	Caoutchouc nitril-acrylique	SNG	Mélange spécial Buna
CM	Chrome-molybdène	PE	Polyéthylène	STCP	Acier chromé
CU	Cuivre	POP	Polypropylène	STG	Mélange special PTFE blanc
F	Fonte	PTFE	Polytétrafluoroéthylène pure	STL	Acier
FBB	Laiton forgé	PVDF	Polyfluorure	STZP	Acier galvanisé
FBR	Fibre	RTP	Composite renforcé	TNM	Haute résistance spéciale
FCM	Chrome-molybdène forgé	S	Acier inoxydable 304		